其它尺寸及安装方式图

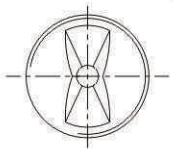

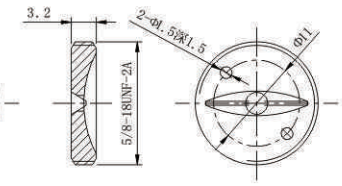

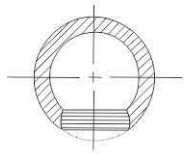

截面图

二、CTY 性能参数

喷嘴型号	等效孔径（mm）	流量（升/分）								3巴压力下喷射角度
		1巴	2巴	3巴	4巴	5巴	6巴	7巴	10巴	
CTY-35084	1.9	1.9	2.7	3.3	3.8	4.3	4.7	5.1	6.1	35°
CTY-3524	3.2	5.5	7.7	9.5	10.9	12.2	13.4	14.5	17.3	
CTY-3572	5.5	16.4	23.2	28.4	32.8	36.7	40.2	43.4	51.9	
CTY-4313	2.4	3.0	4.2	5.1	5.9	6.6	7.3	7.8	9.4	43°
CTY-5013	2.4	3.0	4.2	5.1	5.9	6.6	7.3	7.8	9.4	50°
CTY-5024	3.2	5.5	7.7	9.5	10.9	12.2	13.4	14.5	17.3	
CTY-55054	1.6	1.2	1.7	2.1	2.5	2.8	3.0	3.3	3.9	55°
CTY-6513	2.4	3.0	4.2	5.1	5.9	6.6	7.3	7.8	9.4	65°
CTY-6824	3.2	5.5	7.7	9.5	10.9	12.2	13.4	14.5	17.3	68°
CTY-70054	1.6	1.2	1.7	2.1	2.5	2.8	3.0	3.3	3.9	70°
CTY-8013	2.4	3.0	4.2	5.1	5.9	6.6	7.3	7.8	9.4	80°
CTY-8024	3.2	5.5	7.7	9.5	10.9	12.2	13.4	14.5	17.3	
CTY-8054	4.7	12.3	17.4	21.3	25	28	30.2	33	39	
CTY-90054	1.6	1.2	1.7	2.1	2.5	2.8	3.0	3.3	3.9	90°
CTY-9013	2.4	3.0	4.2	5.1	5.9	6.6	7.3	7.8	9.4	

用 途

- 低压扇形清洗
- 刮刀式吸水和润滑

订购信息

CTC — 6513 — SS

喷嘴型号　序列号代码　材质

材质：303SS-SS
316SS-316SS

CTY — 6513 — SS

喷嘴型号　序列号代码　材质

材质：303SS-SS
316SS-316SS
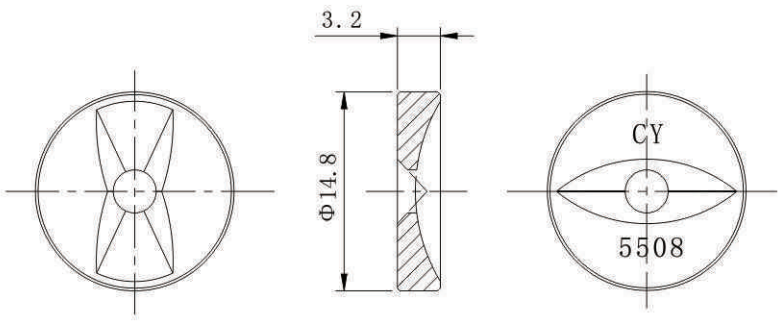
CTY外形尺寸